# トーナメント表

令和５年度全国中学校体育大会
第44回全国中学校アイスホッケー大会

東伏見…ダイドードリンコアイスアリーナ
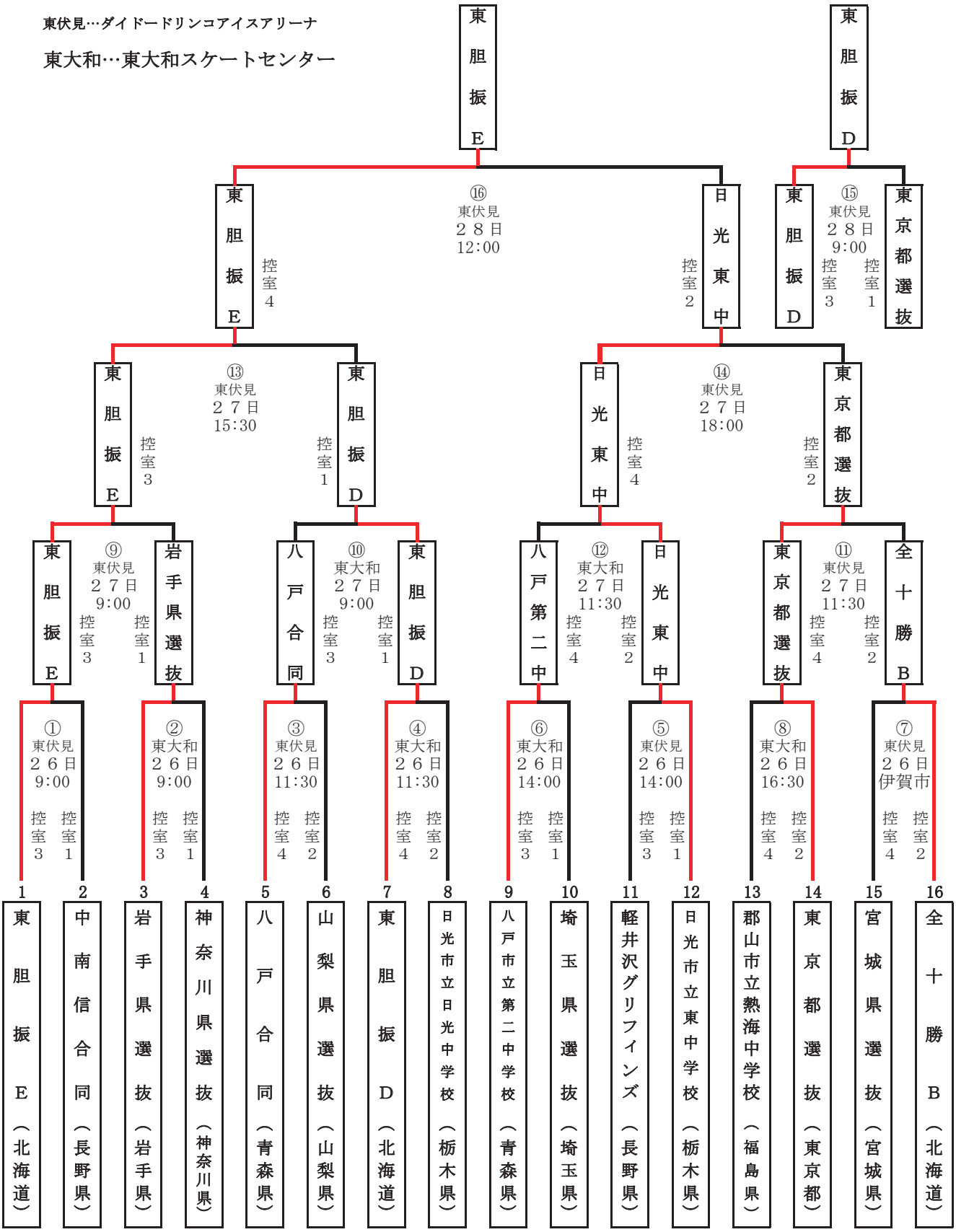
東大和…東大和スケートセンター